FLIR T1020 12°

P/N: 72501-0101

Идентификация на документ

Публикация № 72501-0101
Издание:
Commit: 28798
Език: bg-BG
Променена: 2015-09-29
Оформление: 2015-09-29

Централен офис

FLIR Systems, Inc.
27700 SW Parkway Ave.
Wilsonville, OR 97070
USA
Telephone: +1-503-498-3547

Уебсайт

http://www.flir.com

Клиентска поддръжка

http://support.flir.com

Отказ от отговорност

Посочените характеристики могат да бъдат променяни без предупреждение. Моделите на камерата и аксесоарите подлежат на регионални пазарни съображения. Може да се изисква процедура по лицензиране. Описаните тук продукти може да се обект на регулации за износ на САЩ. Моля, обърнете се към exportquestions@flir.com за всякакви въпроси.

Обща информация	
FLIR T1020 е създадена за експерти, изискващи най-високата производителност и последните новости в технологията. Камерата комбинира отлична ергономия и пълен набор от възможности за постигане на върхово качество на изображението с инфрачервена резолюция от 1024 x 768 пиксела. Виската точност и чувствителност, заедно с възможността за радиометричен видеозапис и възпроизвеждане правят FLIR T1020 добре оборудвана професионална употреба.	
Предимства: • Пригодена за изследователска дейност и развитие: FLIR T1020 притежава висока точност и висока чувствителност за точно измерване на найрмалките температурни разлики. С радиометричният запис в реално време е възможно заснемането на бързоразвиващи се събития за последващ анализ с предоставения софтуер. • Гъвкавост и богата функционалност: Широката гама от измервателни и аналитични функции правят FLIR T1020 подходяща за всякакви нужди. Разполага с два програмируеми бутона за бърз достъп до често използвани функции. • Висока производителност с най-новите технологии: FLIR T1020 е оборудвана с иновативната технология MSX, която подобрява детайлността на изображението.	

Оптически данни	
IR резолюция	1024 x 768 пиксела
MSX резолюция	1024 x 768 пиксела
Термочувствителност/NETD	<20 mK при +30°C (+86°F)
Зрително поле (FOV)	12° x 9°
Минимално фокусно разстояние	0.8 m (2.63 ft.)
Зрително поле (FOV) / Минимално фокусно разс	12° x 9° / 0.8 m (2.63 ft.)
Фокална дължина	83.4 mm (3.28 in.)
Пространствена резолюция (IFOV)	0.20 mrad
Идентификация на обектива	Автоматична
Затвор	1.2
Честота на опресняване на изображението	30 Hz
Фокус	При заснемане или ръчно
Цифрово увеличение	1–8x непрекъснато
Цифрово подобряване на изображението	Адаптивно цифрово редуциране на шума

Данни за детектора	
Тип детектор	Плоска фокална решетка (FPA), неохлаждаем микроболометър
Спектрален обхват	7.5–14 µm
Стъпка на детектора	17 µm

ВЯРНО С ОРИГИНАЛА

17

FLIR T1020 12°

P/N: 72501-0101

#72501-0103; r. /28798; bg-BG

Визуализиране на изображения	
Дисплей	Вграден сензорен екран, 4.3" широкоекранен LCD, 800 × 480 пиксела
Тип на дисплея	Капацитивен сензорен екран
Автоматична ориентация	Автоматично обръщане пейзаж или портрет
Окуляр	Враден 800 × 480 пиксела
Автоматична настройка на изображението	Непрекъснато, базирано на хистограма
Тип на автоматичната настройка	Стандартна или хистограма, базирана на съдържанието на изображението
Ръчна настройка на изображението	Линейно базирана; Възможност за регулиране на ниво/обхват/макс./мин.

Режими на визуализиране на изображението	
Режими на изображението	Термо изображение, термо изображение с MSX, картина в картината, цифрово изображение
Инфрачервено изображение	Пълноцветно инфрачервено изображение
Цифрово изображение	Пълноцветно цифрово изображение
Изображение с MSX	Термо изображение с подобрена детайност
Картина в картината	IR зона върху цифровото изображение с промяна на размер и позиция
Галерия	• Преглед на миниатюра/цяло изображение • Редактиране на измерванията/палитрите/режимите

Измервания	
Температура на обекта	• –40°C до +150°C (–40°F до +302°F) • 0°C до +650°C (+32°F до +1202°F) • +300°C до +2000°C (+572°F до +3632°F)
Точност	• ±1°C (±1.8°F) или ±1% при 25°C (77°F) за температури между 5°C до 150°C (41°F до 302°F) • ±2°C (±3.6°F) или ±2% от показанието при 25° C (77°F) за температури до 1200°C (2192°F)

Анализ на измерванията	
Спотметър	10
Зона	5+5 зони (правоъгълник или кръг) с макс./мин./средна температура
Профил	Профил 1 линия с макс./мин. температура
Автоматична детекция горещо/студено	Автоматични спот маркери за гореща и студена точки в зоната или профила
Измервателни шаблони	Без измерване, централна точка, гореща точка, студена точка, Потр. проф.1, Потр. проф. 2
Потрбителски шаблони	Потребителя може да избира и комбинира измервателни инструменти от тип спотметър/зони/кръгове/профили/делта Т
Температурна разлика	Делта Т между измервателните функции или референтната температура
Референтна температура	Ръчна настройка чрез температурна разлика
Корекция на атмосферната пропускливост	Автоматична, базирана на данни за разстояние, атмосферна температура и относителна влажност
Корекция на оптична пропускливост	Автоматична, базирана на сигнали от вътрешните сензори

ВЯРНО С ОРИГИНАЛА

P/N: 72501-0101

#72501-0103; r. /28798; bg-BG

Анализ на измерванията	
Коефициент на емисия	Регулируем от 0.01 до 1.0 или избираем от списък с материали
Отразена околна температура	Автоматичен, базиран на данните за отразена температура
Външна оптика/инфрачервен прозорец	Автоматичен, базиран на данните за пропускливост и температура на прозореца
Корекция на измерванията	Коеф. на емисия, отразена температура, относителна влажност, атмосферна температура, разстояние до обекта, корекция за външен IR прозорец
Цветове (палитри)	Iron, Rainbow, Rainbow HC, White hot, Black hot, Artic, Lava

Аларма	
Цветна аларма (изотерма)	Над/под/интервал
Аларма от измервателна функция	Звукови/визуални аларми (над/под) върху всяка избрана измервателна функция

Настройки	
Команди за настройка	Дефиниране на потребителски шаблони, опции за съхранение, програмируем бутон, настройки по подразбиране, настройки на камерата, Wi-Fi, GPS и компас, Bluetooth, език, време и мерни единици, информация за камерата
Езици	Чешки, датски, холандски, английски, фински, френски, немски, гръцки, унгарски, италиански, японски, корейски, норвежки, полски, португалски, руски, опрестен китайски, шведски, традиционен китайски, турски

Сервизни функции	
Обновяване софтуера на камерата	Чрез софтуер за персонален компютър FLIR Tools

Съхранение на изображенията	
Съхранение на изображение	Формат стандарен JPEG, с включена цифрова снимка и данни от измерванията върху карта памет
Медиа за съхранение	Сменяема SD карта памет (class 10)
Режими на съхранене на изображения	• Едновременно съхранение на термовизионно и цифрово изображение в един JPEG файл. • Опционално съхранение на цифровото изображение като отделен JPEG файл.
Последователни кадри във времето	15 секунди до 24 часа
Файлови формати	• Стандартен JPEG, с включени данни от измервания • Видео файл CSQ, с включени данни от измервания
Файлови формати, цифрови изображения	Стандартен JPEG, автоматично асоциран със съответното термо изображение

Анотации към изображенията	
Гласови	60 секунди (през Bluetooth) съхранени с изображението
Текст	Добавя таблица. Избор от предварително дефинирани шаблони
Описание на изображенията	Добавяне на кратка бележка (съхранява се в JPEG файла в exif тага)
Скица	• Рисуване върху термо/цифрово изображение или добавяне на гр. елемент • Отделен софтуер за компютър с богати функции за генериране на доклад

ВЯРНО С ОРИГИНАЛА

P/N: 72501-0101

#72501-0103; r. /28798; bg-BG

Географски информационни системи	
GPS	Автоматично добавяне на геолокационни данни към изображението от вградения GPS
Компас	Автоматично добавяне посоката на камерата към всяко изображение

Видеозапис в камерата	
Радиометричен IR видеозапис	Радиометричен запис в реално време (RTRR) върху картата памет
Нерадиометричен IR видеозапис	H.264 върху картата памет
Цифров видеозапис	H.264 върху картата памет

Поточно видеопредаване	
Поточно нерадиометрично IR видеопредаване	Радиометрично видеопредаване в реално време (RTRS) през USB
Поточно нерадиометрично IR видеопредаване	• H.264 видео чрез Wi-Fi • H.264 видео чрез USB
Поточно цифрово видеопредаване	• H.264 видео чрез Wi-Fi • H.264 видео чрез USB

Цифрова камера	
Цифрова камера	Зрителното поле се адаптира към IR обектива
Прожектор	Вграден LED прожектор

Лазерна показалка	
Лазер	Активирана с отделен бутон
Подравняване на лазера	Позицията автоматично се визуализира върху инфрачервеното изображение
Класификация на лазера	Class 2
Тип лазер	Полупроводников AlGaInP диоден лазер, 1 mW, 635 nm (червен)

Комуникационни интерфейси	
Интерфейси	USB-micro-AB, Bluetooth, Wi-Fi, HDMI
Bluetooth	Комуникация със слушалките
Wi-Fi	Мрежа тип Peer to peer (adhoc), стандартна инфраструктурна мрежа или AP
SD карта	Един слот за сменяема SD карта памет
Аудио	Слушалка с микрофон през Bluetooth за гласови анотации към изображенията

USB	
USB	USB Micro -AB: Трансфер на данни от и към PC /Некомпресирано цветно видео
USB стандарт	• USB 2.0 High Speed • USB Micro-AB конектор

Видео	
Видео изход	PAL съвместим
Тип видео конектор	HDMI type C

ВЯРНО С ОРИГИНАЛА

P/N: 72501-0101

#72501-0103; r. /28798; bg-BG

Радиокомуникации	
Wi-Fi	• Стандарт: 802.11 b/g/n • Честотен обхват: 2412–2462 MHz • Макс. изходна мощност: 15 dBm
Bluetooth	Честотен обхват: 2402–2480 MHz Поддържа стандарти 2.1, 4.0 и 4.0BLE
Антена	Вътрешна

Захранване	
Тип батерия	Акумулаторна Li Ion батерия
Време на работа на батерия	> 2.5 часа при 25°C (+68°F) и нормална употреба
Система за зареждане	В камерата (AC адаптер или 12 V от автомобил) или зарядно у-во с два слота
Време за зареждане	2.5 ч до 90% от капацитета, статуса на зареждане се индикира със светодиоди
Температура за зареждане	0°C до +45°C (+32°F до +113°F)
Работа на външно захранване	AC адаптер 90–260 VAC, 50/60 Hz или 12 V от автомобил (кабел със стан. накрайник, опция)
Управление на захранването	Функция за автоматично изключване, настройва се от потребителя между 5 мин, 20 мин или без автоматично изключване

Данни за околната среда	
Температура на съхранение	–40°C до +70°C (–40°F до +158°F)
Влажност (на работа и съхранение)	IEC 60068-2-30/24 ч 95% отнс. влажност +25° C до +40°C (+77°F до +104°F) / 2 цикъла
EMC	• ETSI EN 301 489-1 (radio) • ETSI EN 301 489-17 • EN 61000-6-2 (Immunity) • EN 61000-6-3 (Emission) • FCC 47 CFR Part 15 Class B (Emission) • ICES-003
Радиочестотен спектър	• ETSI EN 300 328 • FCC Part 15.247 • RSS-247 issue 1
Клас на защита	IP 54 (IEC 60529)
Издръжливост на удар	25 g (IEC 60068-2-29)
Издръжливост на вибрация	2 g (IEC 60068-2-6)
Безопасност	EN/UL/CSA/PSE 60950-1
Ергономия	Окуляра и въртящият се на 120° оптичен блок позволяват насочването на камерата в различни посоки при запазване на удобна позиция

Физически данни	
Тегло	2.1 кг (4.6 lb.)
Размер на камерата, без обектив (Д × Ш × В)	167.2 × 204.5 × 188.3 мм (6.6 × 8.0 × 7.4 in.)
Монтиране на триножник	UNC ¼"-20
Материал на корпуса	Магнезий

ВЯРНО С ОРИГИНАЛА

P/N: 72501-0101

#72501-0103; r. /28798; bg-BG

Информация за гаранция	
Гаранция	• 2 години за камерата (части и труд) • 5 години за батерията • 10 години за детектора – най-важната част от цялата камера

Информация за доставка	
Съдържание	• Инфрачервена камера с обектив • Батерии (2 броя) • Зарядно устройство за батериите • Bluetooth слушалки • Сертификат за калибрация • Лицензна карта за FLIR Tools+ • Потребителска документация на CD-ROM • Печатна документация • Кабел HDMI-HDMI • Здрав транспортен куфар • Голям накрайник за окуляра • Капачка за обектива • Карта памет • Ремък за носене • Захранващ адаптер, с различни накрайници • USB кабел, Стандартен A към Micro-B
EAN-13	7332558010273
UPC-12	845188010911
Страна на произход	Швеция

Консумативи и аксесоари:

- T199064; IR обектив f=36mm (28°) с калъф
- T199066; IR обектив f=21.2mm (45°) с калъф
- T199077; IR обектив f=83.4mm (12°) с калъф

ВЯРНО С ОРИГИНАЛА

Корпус на камерата

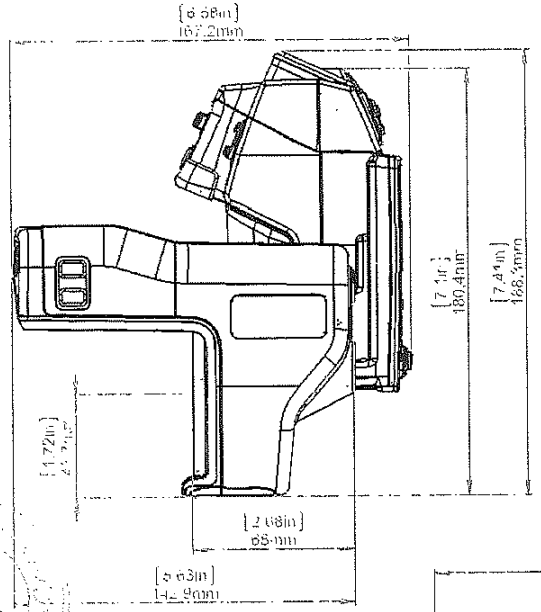

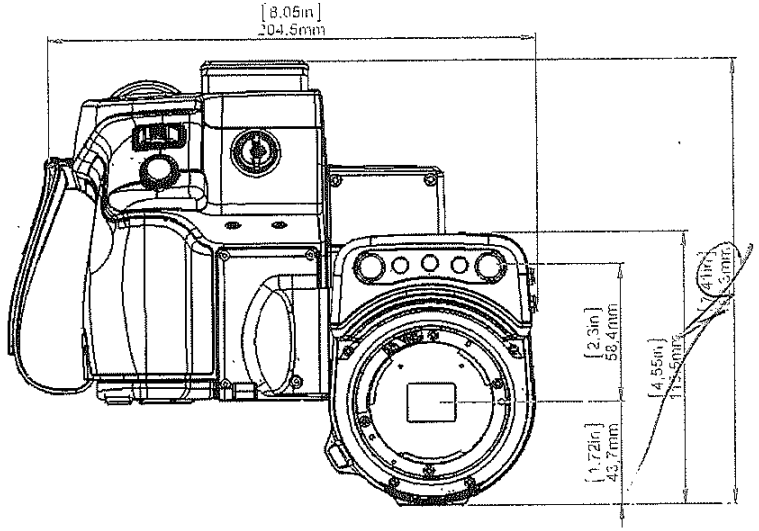

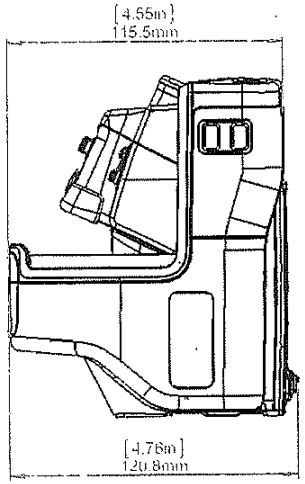

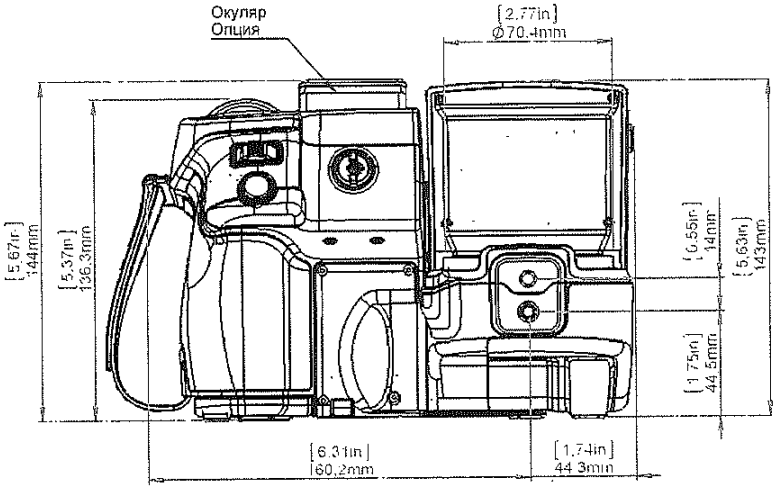

Modified	Check	Drawn by
2015-09-17	JOTA	R&D Thermography

Denomination

Основни размери на FLIR T10xx

Size A3 | Scale 1:2 | Sheet 1(7) | Drawing No. T128849 | Size D

FLIR

ВЯРНО С ОРИГИНАЛА

IR ОБЕКТИВ 12° (f=83,4mm)

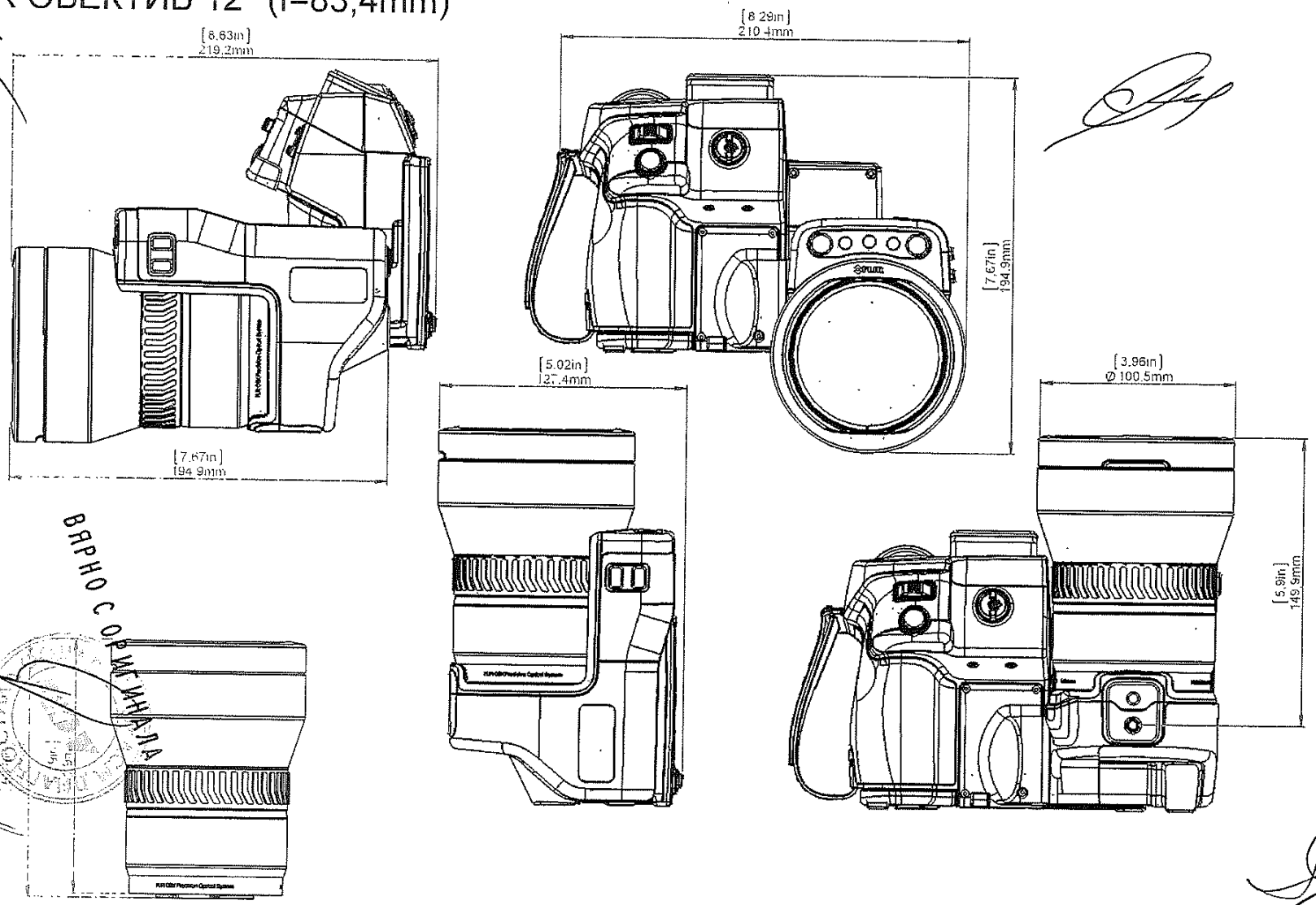

ВЯРНО С ОРИГИНАЛА

Modified 2015-09-17 | Check JOTA | Drawn by R&D Thermography

Denomination

Основни размери на FLIR T10xx

FLIR

Size A3 | Scale 1:2 | Sheet 2(7)

Drawing No. T128849 | Size D

IR ОБЕКТИВ 28° (f=36mm)

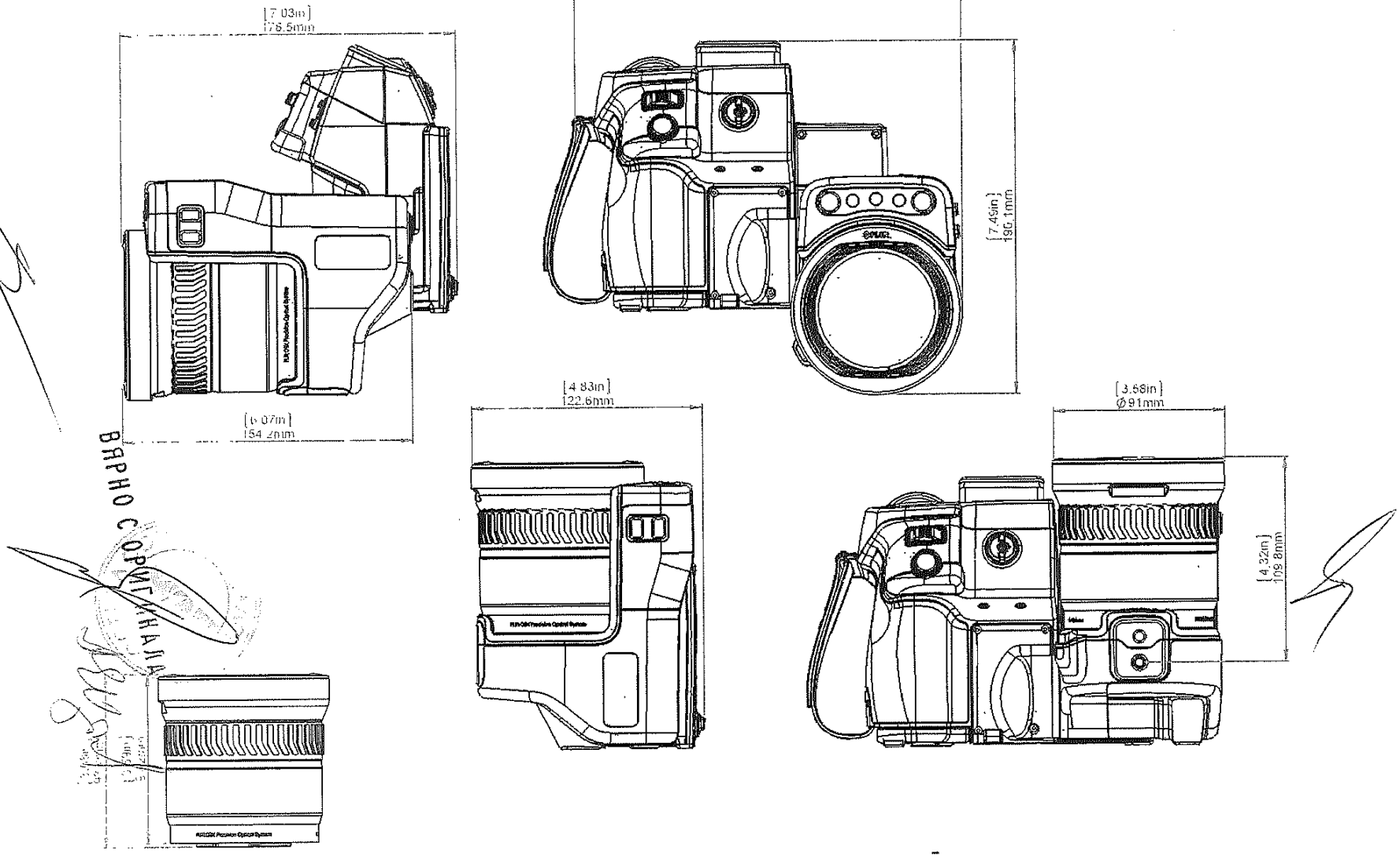

ВЯРНО С ОРИГИНАЛА

Modified	Check	Drawn by
2015-09-17	JOTA	R&D Thermography

Denomination

Основни размери на FLIR T10xx

Size A3 | Scale 1:2 | Sheet 3(7)

Drawing No. T128849 | Size D

FLIR

24

IR ОБЕКТИВ 45° (f=21,2mm)

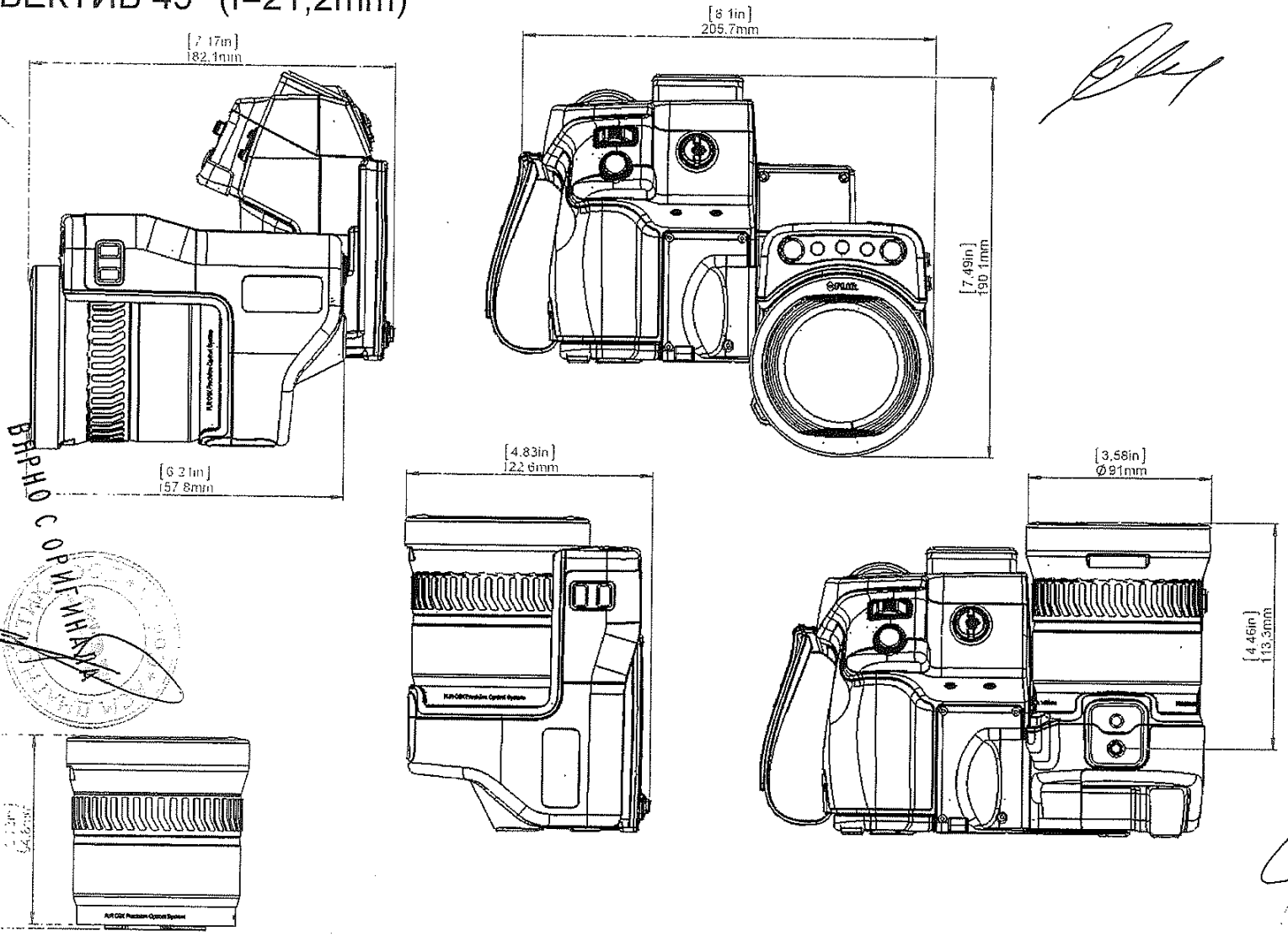

ВЯРНО С ОРИГИНАЛА

Modified	Check	Drawn by
2015-09-17	JOTA	R&D Thermography

Denomination

Основни размери на FLIR T10xx

Size A3 | Scale 1:2 | Sheet 4(7)

Drawing No. T128849 | Size D

FLIR

IR ОБЕКТИВ ЗА БЛИЗКИ СНИМКИ (3X)

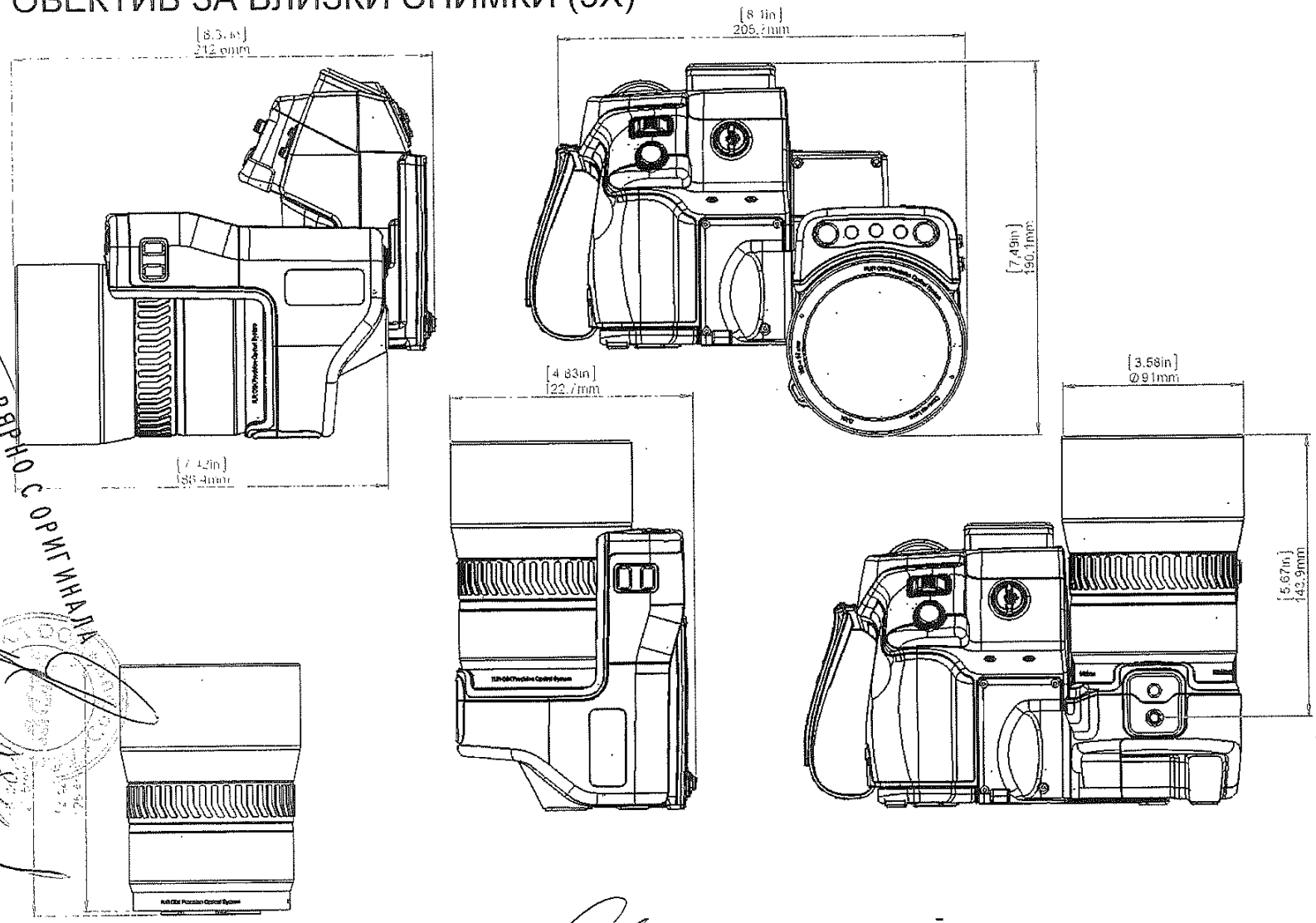

ВЯРНО С ОРИГИНАЛА

Modified	Check	Drawn by
2015-09-17	JOTA	R&D Thermography

Denomination: Основни размери на FLIR T10xx

Size: A3 | Scale: 1:2 | Sheet: 5(7) | Drawing No.: T128849 | Size: D

FLIR

Зарядно устройство за батерии

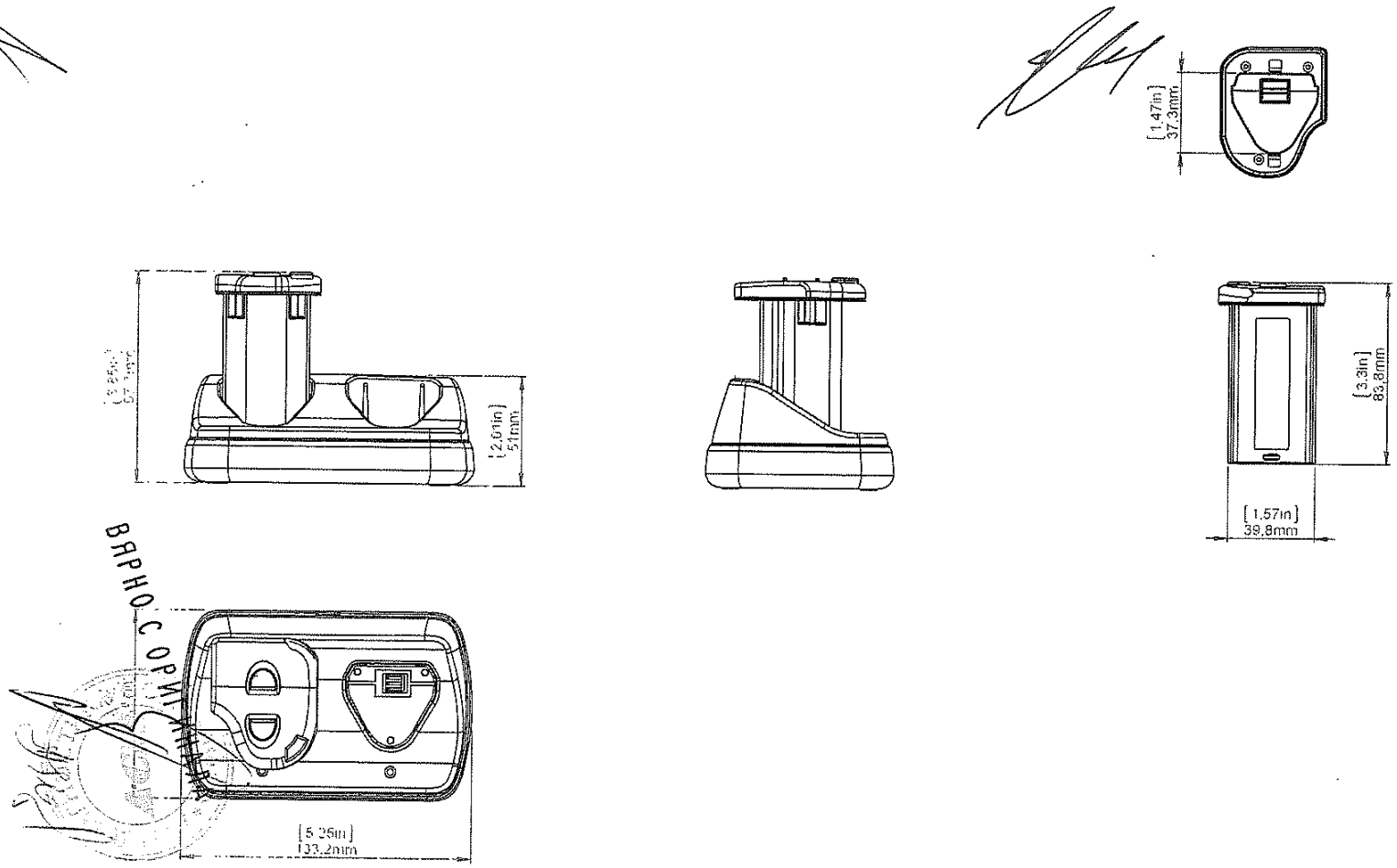

Modified	Check	Drawn by
2015-09-17	JOTA	R&D Thermography

Denomination

Основни размери на FLIR T10xx

Size A3 | Scale 1:2 | Sheet 6(7) | Drawing No. T128849 | Size D

FLIR

Високоскоростен интерфейс

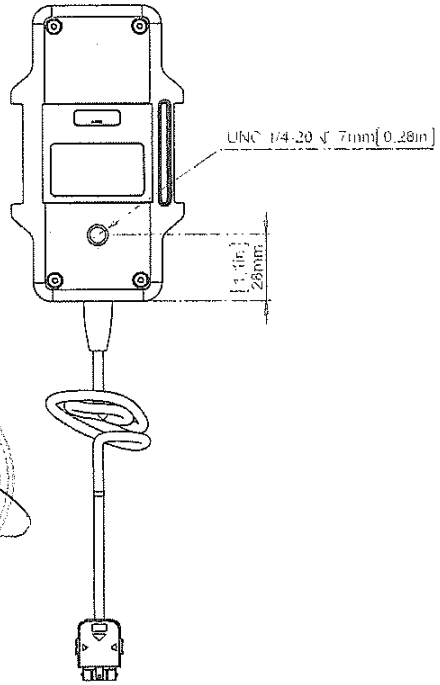

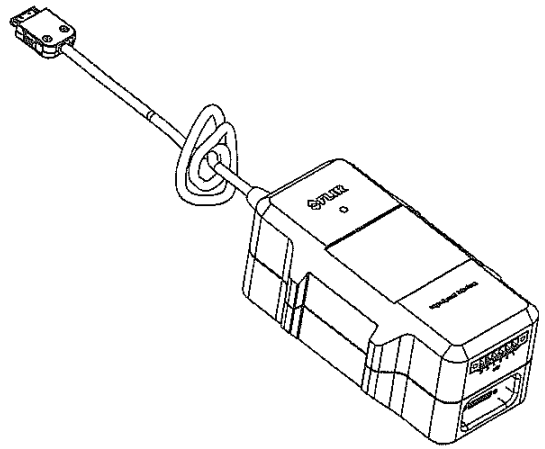

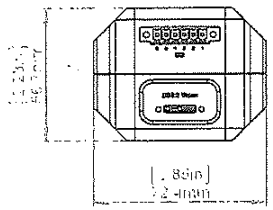

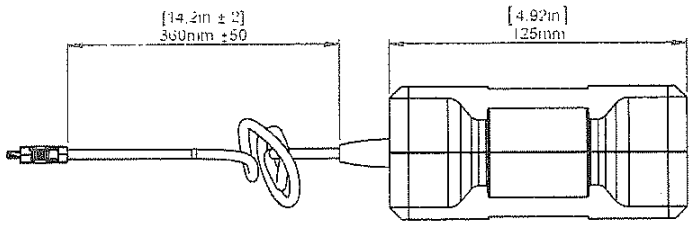

Modified	Check	Drawn by
2015-09-17	JOTA	R&D Thermography

Denomination

Основни размери на FLIR T10xx

Size A3 | Scale 1:2 | Sheet 7(7) | Drawing No. T128849 | Size D

FLIR

ВЯРНО С ОРИГИНАЛА

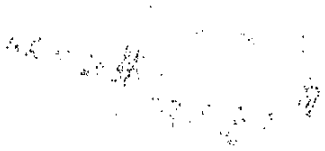

ОРГАН ЗА СЕРТИФИКАЦИЯ
МЕЖДУНАРОДНА АСОЦИАЦИЯ ЗА КАЧЕСТВО ЕООД

IQA CERT ISO 9001

Сертификат

Регистрационен № A-196-QMS15

издаден на

АСМ ДИАГНОСТИКА ООД

България, гр.София 1000, ул."Стефан Караджа" № 7, вх.Б, ет.1, ап.11

НАСТОЯЩИЯТ СЕРТИФИКАТ УДОСТОВЕРЯВА СЪОТВЕТСТВИЕТО НА СИСТЕМАТА ЗА УПРАВЛЕНИЕ НА КАЧЕСТВОТО НА ОРГАНИЗАЦИЯТА С ИЗИСКВАНИЯТА НА ISO 9001:2015

за следния обхват на сертификация:

ДОСТАВКА, ПРОДАЖБА И СЕРВИЗ НА ТЕРМОВИЗИОННИ КАМЕРИ И АПАРАТУРА ЗА КАБЕЛНИ ЛИНИИ. ИЗВЪРШВАНЕ НА ТЕРМОВИЗИОННИ ОБСЕДВАНИЯ, ДИАГНОСТИКА И ОТКРИВАНЕ НА ПОВРЕДИ ПО КАБЕЛНИ ЛИНИИ.

извършван на адрес:

България, гр.София 1000, ул."Стефан Караджа" № 7, вх.Б, ет.1, ап.11

Издаден на: 09.08.2017 год.
Валиден до: 08.08.2020 год.

ВЯРНО С ОРИГИНАЛА

Ръководител ОС: на основание чл. 36а, ал. 3 от ЗОП

ИА "БСА"
Рег. № 8 ОСС
ОРГАН ПО СЕРТИФИКАЦИЯ НА СИСТЕМИ

МЕЖДУНАРОДНА АСОЦИАЦИЯ ЗА КАЧЕСТВО ЕООД (IQA)
Орган за сертификация на СУ
ул."Славянска" № 20, ап.2, София 1000, България,
тел. +359 (0)2 9817172; e-mail: iqacert@gmail.com

24

FLIR T1K

HD THERMAL IMAGING CAMERA

50 YEARS of Infrared Innovations

THE ULTIMATE IN INFRARED PERFORMANCE

FLIR® | The World's Sixth Sense®

FLIR T1K

HD THERMAL IMAGING CAMERA

50 YEARS of Infrared Innovations

THE ULTIMATE IN INFRARED PERFORMANCE

FLIR® | The World's Sixth Sense®

INTRODUCING THE FLIR T1K

OUTSTANDING INFRARED PERFORMANCE, BUILT ON 50 YEARS OF EXPERIENCE

Born out of five decades of infrared expertise, the FLIR T1K is designed for thermography experts who need the highest quality without compromise.

Designed and built by FLIR, the OSX™ Precision HDIR optical system provides unsurpassed image clarity, detail, and temperature accuracy, from wide angle to telephoto.

With its dynamic focus control, continuous auto focus, and responsive user interface, the T1K definitely raises the bar on user-friendly performance. Its rugged, ergonomic design and rotating optical block take the stress out of a day-long list of inspections, making it easier to scan at difficult angles.

For the sharpest results, the truest temperatures, the most flexibility – the T1K delivers the quality an expert like you expects from experts like us.

EXPERT FEATURES FOR EXPERT NEEDS:

- High Definition thermal imagery, to help you see more
- Up to 3.1 MP resolution with UltraMax™
- Pin-point accurate temperature measurements
- Continuous autofocus for greater efficiency
- Take longer range measurements, from 2x farther away
- Thermal sensitivity that's 2.5x better than industry standard
- Never miss a hot spot – record continuous radiometric video
- Customized functionality to fit your expert needs

FLIR 2-5-10 WARRANTY

The T1K is covered by our revolutionary FLIR 2-5-10 warranty when registered within 60 days of purchase.

- 2 Years on camera parts and labor
- 5 Years on Li-Ion batteries
- 10 Years on the IR detector

Only FLIR can provide peace of mind like this, because only FLIR makes its critical camera components from the ground up.

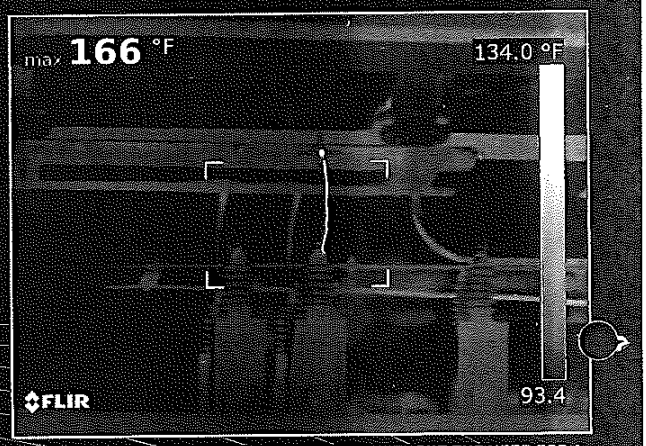

MEASURE TARGETS FROM A SAFE DISTANCE WITHOUT THE NEED FOR A TELEPHOTO LENS

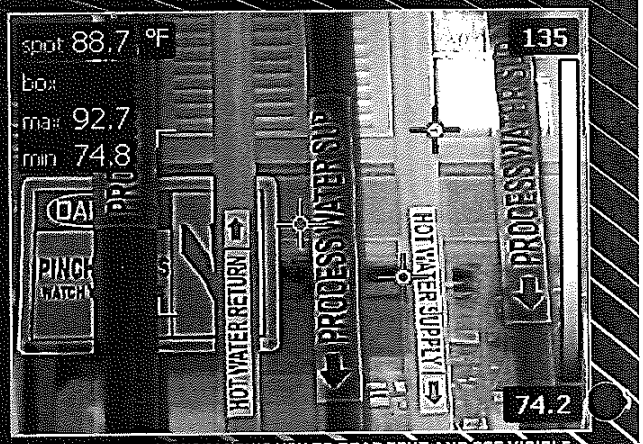

FLIR'S PATENTED MSX® ALLOWS YOU TO READ TEXT AND SEE VISIBLE DETAIL WITHOUT SACRIFICING MEASUREMENT DATA

RECORD ENTIRE INSPECTIONS WITH REAL-TIME RADIOMETRIC VIDEO, AND USE THE FLIR T1K AS A PORTABLE ANALYSIS POWERHOUSE

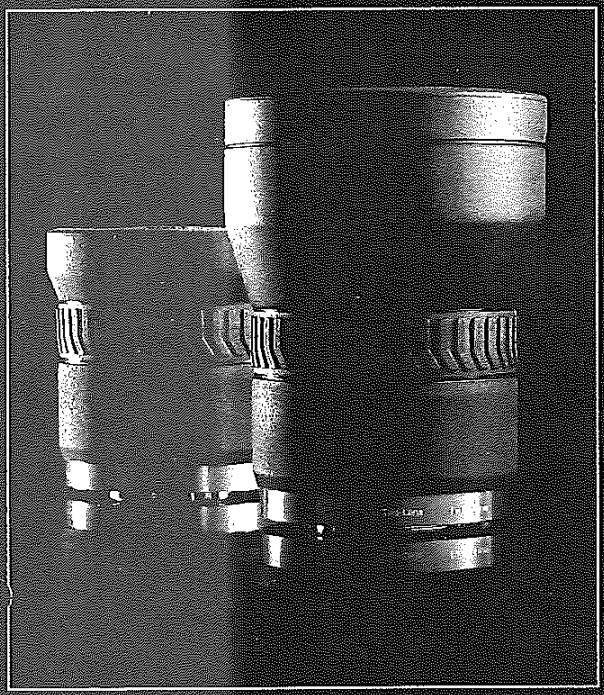

THE OPTICS ADVANTAGE:

- Lenses designed specifically for use with HD detectors
- HDIR optics deliver crisp, high quality images
- Exceptional range performance
- Ultrasonic Drive delivers powerful continuous and manual focus

OPTIMAL ERGONOMICS:

- Rotating optical block puts any target in comfortable viewing range
- Target and scan in bright daylight with high-resolution viewfinder
- Dynamic focus control adjusts to your touch
- Designed to be comfortable in your hand, for all-day surveys

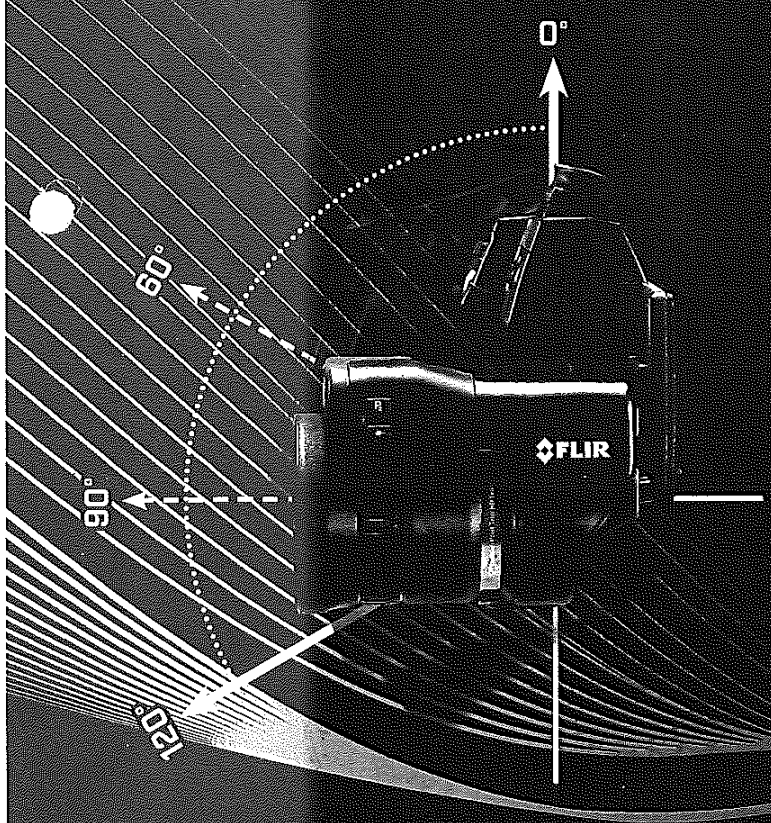

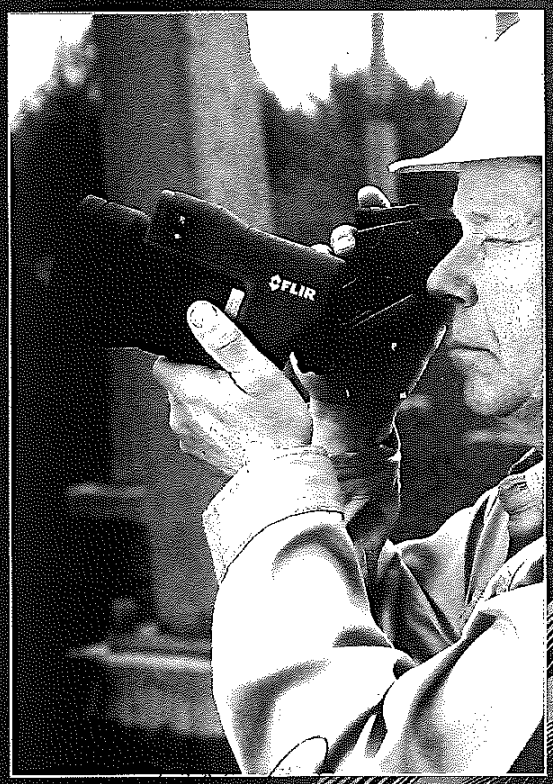

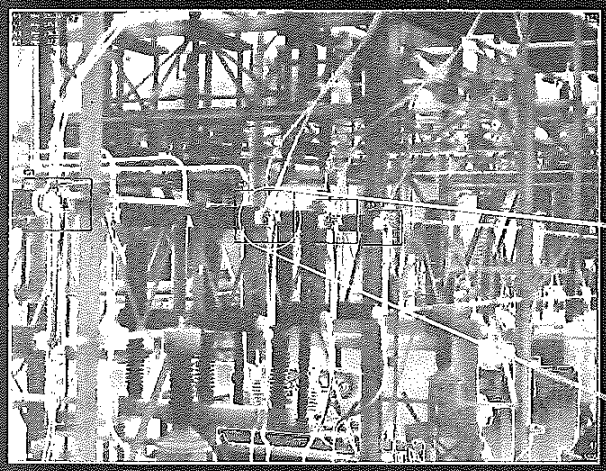

WITH ULTRAMAX™ SUPER-RESOLUTION, THE T1K EXCEEDS 3 MP IN RESOLUTION WHILE MAINTAINING MEASUREMENT PERFORMANCE

ULTRAMAX™

FLIR's UltraMax is a unique processing technique that allows you to generate reports with images that have up to four times as many pixels and 50% less noise than standard native images. More pixel coverage with UltraMax helps fill in inactive gaps, producing denser temperature measurements for greater thermal accuracy from even farther away.

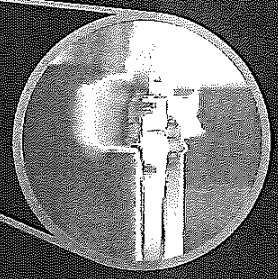

EASE OF USE:

- Highly responsive touch screen makes menu navigation easy
- One-click Rapid Report™ streamlines reporting/analysis workflow
- Wi-Fi for image sharing & remote control via smart devices
- Voice, text, or sketch annotations add important detail to images

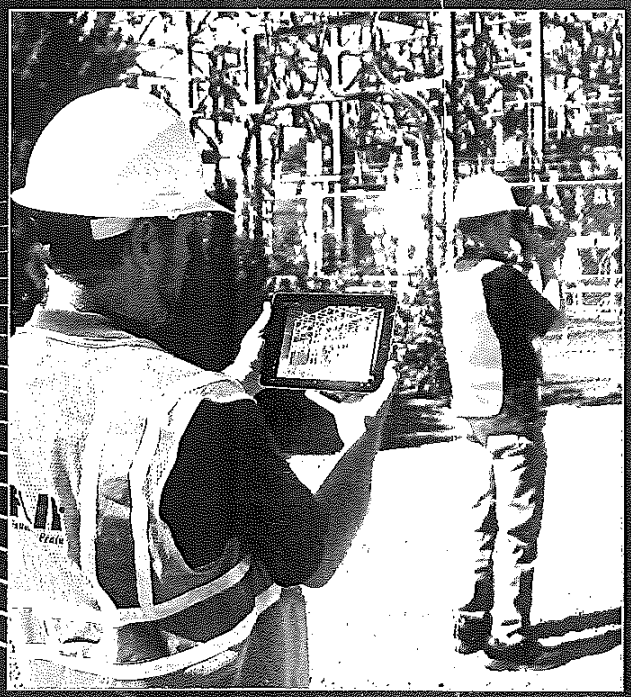

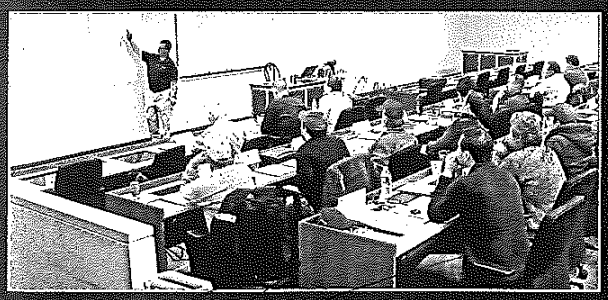

SUPPORT FROM ITC

itc INFRARED TRAINING CENTER

Expand your expertise, enhance your career, and get the most out of your camera with valuable courses from the Infrared Training Center. At ITC, you can take an initial training course and get certified as a Level 1 Thermographer, or receive advanced training in specialized fields of thermography. ITC training is a vital investment that will help you use your new thermal camera successfully.

www.infraredtraining.com

FLIR T1K EXCEPTIONAL PRECISION OPTICS, OUTSTANDING IMAGE CLARITY, RUGGED ERGONOMIC DESIGN – THE INNOVATIONS YOU'VE ALWAYS WANTED

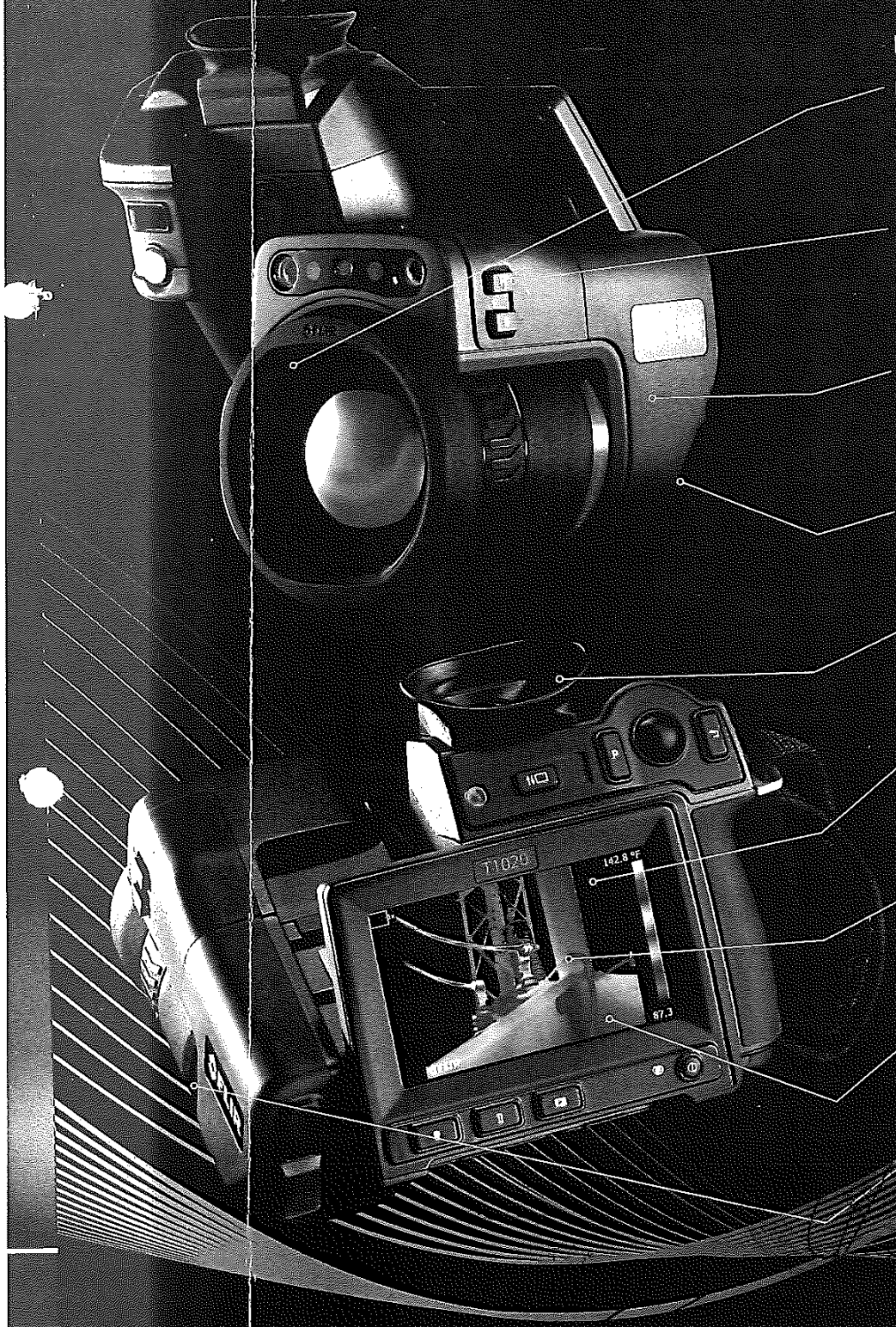

KEY FEATURES

FLIR OSX™ Precision HDIR Optics
Superior range performance allows for accurate measurements from twice as far away

Configurable to Your Needs
Four programmable buttons, rotating optical block, and dynamic focus that responds to your touch

Most Accurate Temperatures
Move between extreme hot and cold conditions and still get accurate measurements

Rugged and Reliable
Rubberized optics and rugged camera housing built for your tough environment

Avoid Glare in Bright Surroundings
High resolution viewfinder with glare-reducing eyecup makes scanning easier in daylight conditions

Outstanding Image Clarity
The 1024 x 768 detector delivers 2.5x the pixels of a 640 x 480 native resolution camera

FLIR Image Processing
MSX®, UltraMax™ and adaptive filtering algorithms ensure smoothest, most detailed images

Highly Responsive User Interface
Touch screen is FLIR'S fastest and most responsive

Continuous Autofocus
Keeps pace with your movements so photos and videos stay in focus

SPECIFICATIONS

Model Numbers	FLIR T1020
Imaging and Optical Data	
IR Sensor	1024 x 768, 3.1 MP with UltraMax™
Thermal Sensitivity/NETD	<0.02 °C at +30° C
Lens Choices	12°, 28°, 45°, 3x Close-up
Minimum Focus Distance	0.4 m (1.32 ft.)
Spatial Resolution (IFOV)	0.47 mrad
Image Frequency	30 Hz
Spectral Range	7.5 - 14 µm
4.3" Display	800 x 480 pixels
Auto Orientation	Yes
Touch Screen	Yes
Image Presentation Modes	
Thermal Image	Yes
Visual Image	Yes
MSX®	Embosses visual details on full resolution thermal image, for clear text and location identification
UltraMax™	Unique super-resolution process quadruples pixel count, up to 3.1 MP
Measurement	
Accuracy	±2°C (±3.6°F) or 2%, whichever is greater, at 25°C (77°F) nominal
Measurement Analysis	
Measurement Tools	10 spotmeters, 5+5 areas (boxes, circles) with min./max./average
Emissivity Correction	Variable from 0.01 to 1.0 or selected from materials list
Measurements Correction	Emissivity, reflected temperature, relative humidity, atmospheric temperature, object distance, external IR window compensation
Color Palettes	Iron, Rainbow, Rainbow HC, White hot, Black hot, Arctic, Lava
Storage of Media	
Storage Media	Removable SD card (Class 10)
Image File Format	Standard JPEG, including digital photo and measurement data
Video Recording/Streaming	
Radiometric IR-Video Recording	Real-time radiometric recording to SD card
Non-Radiometric IR-Video Recording	H.264 to SD card
Radiometric IR-Video Streaming	Real-time radiometric streaming via USB
Non-Radiometric IR-Video Streaming	H.264 video using Wi-Fi or USB
Digital Camera	
Digital Camera	Field of View Match: adapts to the IR lens
Video Lamp	Built-in LED light
Additional Information	
USB, Connector Type	USB Micro-AB Data transfer to and from PC/Uncompressed colorized video
Battery	Rechargeable Li-ion polymer battery
Battery Operating Time	> 2.5 hours at 25°C (+68°F)
Charging System	In camera (AC adapter or 12 V from a vehicle) or 2-bay charger
Charging Time	2.5 hours to 90% capacity
External Power Operation	AC adapter, 90-260 VAC input, 50/60 Hz or 12 V output from a vehicle (cable with standard plug, optional)
Power Management	Automatic power-off functionality, user-configurable
Storage Temp. Range	-40°C to +70°C (-40°F to 158°F)
Weight	1.9 kg (4.3 lb.)
System Includes:	
Infrared camera with lens, battery (2 each), battery charger, HDMI-HDMI cable, hard transport case, Bluetooth headset, SD card, large eyecup, lens cap, neck strap, power supply (including multi-plugs USB cable), standard A to Micro-B, calibration certificate, FLIR Tools+ license card, CD-ROM user documentation, printed documentation	

PORTLAND
Corporate Headquarters
FLIR Systems, Inc.
27700 SW Parkway Ave.
Wilsonville, OR 97070
USA
PH: +1 866.477.3687

NASHUA
FLIR Systems, Inc.
9 Townsend West
Nashua, NH 03063
USA
PH: +1 866.477.3687
PH: +1 603.324.7611

CANADA
FLIR Systems, Ltd.
920 Sheldon Court
Burlington, ON L7L 5L6
Canada
PH: +1 800.613.0507

BRAZIL
FLIR Systems Brasil
Av. Antonio Bardella, 320
Sorocaba, SP 18052-852
Brasil
PH: +55 15 3238 7080

EUROPE
FLIR Commercial Systems
Luxemburgstraat 2
2321 Meer
Belgium
PH: +32 (0) 3665 5100

IND_026_EN

ACM ДИАГНОСТИКА

1000 София, ул. "Стефан Караджа" №7, вх. Б, ет. 1, ап. 14, тел.: 02/9874960, 9874970, факс: 02/9874980, E-mail: office@acm-bg.com
6000 Стара Загора, ул."Цар Иван Шишман" 77, офис 42, тел.: 042/601555, 602555, факс: 042/604555, E-mail: office-stz@acm-bg.com
9009 Варна, ул. „Уста Колю Фичето" №25Б, ет.4, тел.:052/511559, факс:052/505051, E-mail: office-vn@acm-bg.com

Приложение № 4.2. Ценово предложение за обособена позиция 2 „Доставка на термовизионна камера с детектор (инфрачервен сензор) ≥ 1024 x 768 пиксела за заснемане на термограми при различни режими на работа на електрически съоръжения и инсталации в енергийни обекти"

До „ЧЕЗ Разпределение България" АД
гр. София, бул. „Цариградско шосе" № 159

ЦЕНОВО ПРЕДЛОЖЕНИЕ
за участие в „открита" по вид процедура за възлагане на обществена поръчка по
с предмет: „Доставка на измервателна апаратура за диагностика и контрол на технически характеристики на енергетично оборудване и необходимия за функционирането й стандартен софтуер", реф. № PPD19-084, Обособена позиция № 2

От: АСМ ДИАГНОСТИКА
със седалище град София и адрес за кореспонденция: ул. „Стефан Караджа" №7, вх. Б, ет. 1, ап. 14, тел.: 02/ 9874960, 02/ 9874970;, факс: 02/ 9874980, e-mail: office@acm-bg.com, - участник в процедура за възлагане на обществена поръчка с предмет: „Доставка на измервателна апаратура за диагностика и контрол на технически характеристики на енергетично оборудване и необходимия за функционирането й стандартен софтуер", референтен № PPD19-084, Обособена позиция 2, предлагам следното ценово предложение:

I. Предложена цена:

№	Наименование	Прогнозно Количество	Ед. цена, лв. без ДДС	Обща стойност на прогнозното количество в лв. без ДДС
1.	Термовизионна камера с детектор (инфрачервен сензор) ≥ 1024 x 768 и аксесоари и принадлежности, съгласно техническата спецификация (с включена стойност за обучение): Марка: FLIR Модел: T1020 Производител: FLIR Systems Страна на произход: Sweden	1 брой	78 500.00	78 500.00лв.
2.	Специализиран софтуер за термовизионна камера с детектор (инфрачервен сензор) ≥ 1024 x 768 на магнитен носител, последна версия	Възможност за 1 лиценз (за PC)	0.00лв.	0.00лв.
			Обща стойност за доставка: **ВСИЧКО: ∑ (1÷2)**	78 500.00лв.

Декларирам, че предлаганата единична цена е определена при пълно съответствие с условията за образуването и от документацията за обществената поръчка и включва всички разходи по изпълнението й с включени: стойност на термовизионната камера, мита, такси, придружаваща документация, вложен труд, обучение, транспортни и всички други разходи съпътстващи доставката.

Изразяваме съгласие, при несъответствие между единичната цена и общата стойност, за вярна да се приеме единичната цена и общата стойност да се приведе в съответствие спрямо нея.

1000 София, ул. "Стефан Караджа" №7, вх. Б, ет. 1, ап. 14, тел.: 02/9874960, 9874970, факс: 02/9874980, E-mail: office@acm-bg.com
6000 Стара Загора, ул."Цар Иван Шишман" 77, офис 42, тел.: 042/601555, 602555, факс: 042/604555, E-mail: office-stz@acm-bg.com
9009 Варна, ул. „Уста Колю Фичето" №25Б, ет.4, тел.:052/511559, факс:052/505051, E-mail: office-vn@acm-bg.com

II. Начин на плащане.

Приемаме предложения от Вас начин на плащане, а именно: плащането да се извършва по банков път, с платежно нареждане, в български левове, в срок до 60 (шестдесет) календарни дни, считано от датата на представяне на фактура в оригинал за стойността на извършените доставки и услуги, изготвена съгласно Закона за счетоводството, придружена с двустранно подписан без възражения приемо – предавателен протокол.

Обработване и съхранение на лични данни:

Във връзка с приложението на Регламент (ЕС) 2016/679 на Европейския парламент и на Съвета от 27 април 2016 г. относно защитата на физическите лица във връзка с обработването на лични данни и относно свободното движение на такива данни и за отмяна на Директива 95/46/ЕО, считано от 25.05.2018 г., съм информиран, че Възложителят (включително чрез неговия помощен орган, а именно назначената за провеждане на поръчката оценителна комисия) ще обработва и съхранява личните ми данни, посочени в настоящото Предложение за изпълнение на поръчката, за целите на провеждане на обществената поръчка, като за целта ще предприеме всички необходими мерки за защита на личните ми данни, според действащата нормативна уредба.

Дата 11.11.2019 година

Подпис и печат:

на основание чл. 36а, ал. 3 от ЗОП

Ангел Ангелов
Управител

Подпис и печат:

на основание чл. 36а, ал. 3 от ЗОП

Анатолий Цаков
Управител